國立臺北科技大學

專利暨技轉中心電子報
Patent & Technology Transfer Center Newsletter

May 2021

第八卷第三期

➢ **本校獲證專利介紹.....1**

- 機車防鎖死煞車系統之控制方法及控制器、電腦可讀取的記錄媒體及特殊應用積體電路晶片.....2
- 加工控制系統以及加工控制方法.....3
- 基於光源偵測之自走車編隊控制系統.....4
- 一種改良分離式霍普金森壓力試驗衝擊緩衝裝置.....5
- 手部護具.....6
- 同軸結構與微帶線間的垂直轉接.....7
- 結合擴增實境應用的區塊鏈介面系統.....8
- 空氣導流系統.....9

➢ **可讓售專利公告.....10**

➢ **歡迎洽詢.....11**

國立臺北科技大學

專利暨技轉中心電子報
Patent & Technology Transfer Center Newsletter

May 2021

機車防鎖死煞車系統之控制方法及控制器、電腦可讀取的記錄媒體及特殊應用積體電路晶片

證 書 號：發明第I722875號

專利權人：國立臺北科技大學

發 明 人：陳柏全,甘銘凱

發明人	陳柏全
系所職位	車輛工程系/教授
研究領域	自動駕駛、先進駕駛輔助系統、車輛動態與控制
相關連結	https://ar.ntut.edu.tw/professor/%E9%99%B3%E6%9F%8F%E5%85%A8/1362

專 利 摘 要

一種機車防鎖死煞車系統之控制方法，其估測機車之第一及第二輪胎的輪角速度、輪角加速度、滾動半徑及加速規的一量測偏移量、機車的一縱向加速度以及一縱向車速，進而估測第一輪胎的一滑差，並找出縱向加速度對應的一滑差峰值，以於防鎖死煞車系統作動時，根據滑差、滑差峰值及縱向車速決定一最佳滑差，並根據第一輪胎的鎖死時間與機車的煞停時間關係估測一最佳輪角加速度，以根據滑差與最佳滑差的一滑差誤差以及輪角加速度與最佳輪角加速度的一輪角加速度誤差控制防鎖死煞車系統的電子液壓煞車模組對第一輪胎執行防鎖死煞車機制。

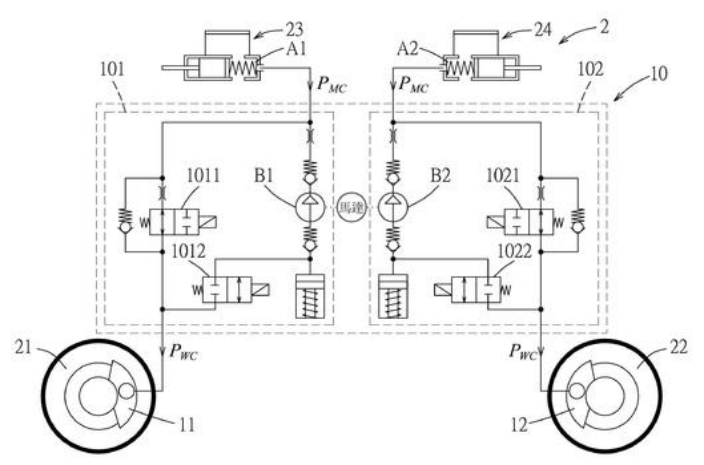

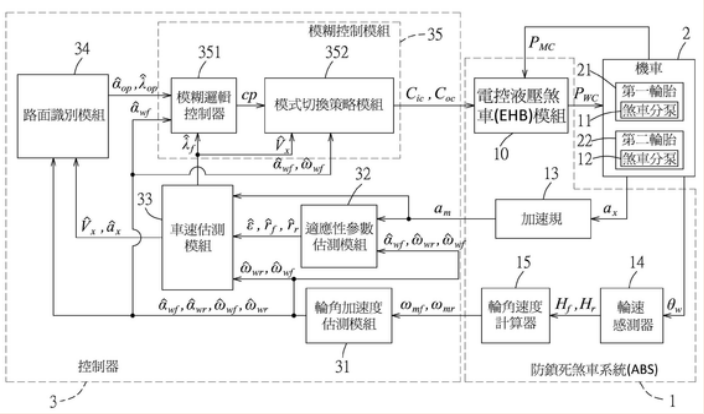

國立臺北科技大學
專利暨技轉中心電子報
Patent & Technology Transfer Center Newsletter
May 2021

加工控制系統以及加工控制方法

證 書 號：發明第I723309號

專利權人：國立臺北科技大學

發 明 人：陳金聖,黃瀅瑛,李峰吉

發明人	陳金聖
系所職位	自動化科技研究所/教授
研究領域	系統控制與診斷、機械視覺
相關連結	https://ar.ntut.edu.tw/professor/%E9%99%B3%E9%87%91%E8%81%96/1374

發明人	黃瀅瑛
系所職位	工業工程與管理系/副教授
研究領域	人因工程、模擬與訓練、心智負荷
相關連結	https://ar.ntut.edu.tw/professor/%E9%BB%83%E7%80%85%E7%91%9B/1874

專 利 摘 要

加工控制系統包含虛擬環境顯示器、動作感測器、加工裝置以及處理器。動作感測器用以偵測第一物體的移動。加工裝置用以對第二物體執行加工程序。處理器用以藉由虛擬環境顯示器顯示影像。影像用以響應於第一物體的移動顯示至少一指標對虛擬物體執行虛擬加工程序，其中至少一指標對應於第一物體且虛擬物體對應於第二物體。處理器用以記錄第一物體的該移動，以產生虛擬加工程序的軌跡資訊，並控制加工裝置依據軌跡資訊對第二物體執行加工程序。

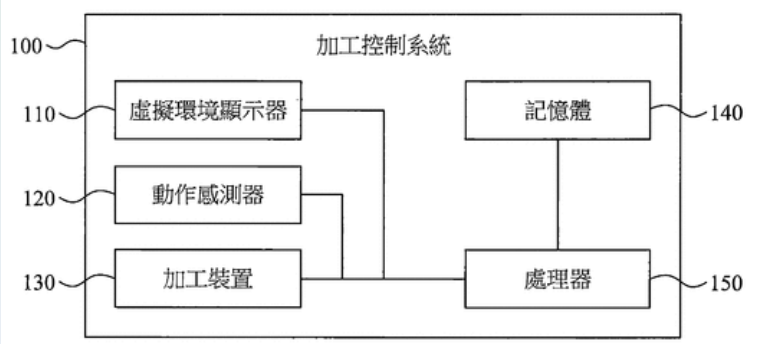

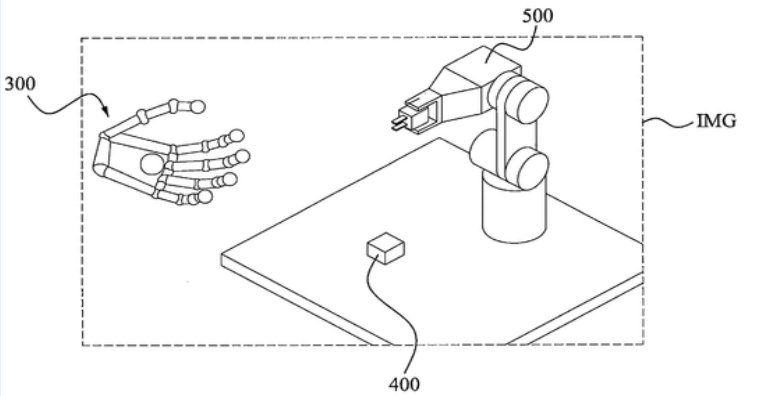

國立臺北科技大學
專利暨技轉中心電子報
Patent & Technology Transfer Center Newsletter
May 2021

基於光源偵測之自走車編隊控制系統

證 書 號：發明第I725684號

專利權人：國立臺北科技大學

發 明 人：練光祐,蔡宗軒,許維修

發明人	練光祐
系所職位	電機工程系/教授
研究領域	智慧音訊處理、穿戴式裝置與IoT、智慧家庭技術、智慧型控制
相關連結	https://ar.ntut.edu.tw/professor/%E7%B7%B4%E5%85%89%E7%A5%90/1410

專 利 摘 要

本發明提供一種基於光源偵測之自走車編隊控制系統，其係透過一領導車體周邊上的一定位光源模組提供一光源，且由跟隨該領導車體的一跟隨車體周邊上的一光源感測模組接收該光源而產生一電壓值變化，使得該跟隨車體內的一跟隨處理模組讀取且計算該電壓值變化，以判斷該跟隨車體跟隨該領導車體的跟隨狀態，且依據所述跟隨狀態控制該跟隨驅動系統調整該跟隨車體的移動方式，藉此，判斷跟隨車體的跟隨狀態，且當跟隨車體與領導車體之間的角度或距離出現偏移或偏差時，可即時調整該跟隨車體的移動方式。

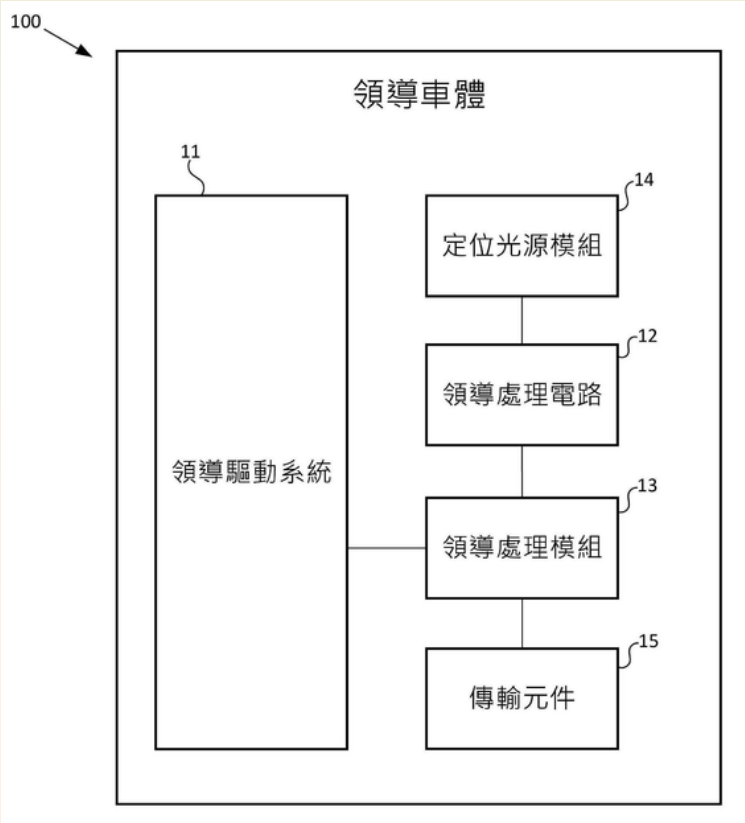

國立臺北科技大學
專利暨技轉中心電子報
Patent & Technology Transfer Center Newsletter
May 2021

一種改良分離式霍普金森壓力試驗衝擊緩衝裝置

證 書 號：新型第M608652號

專利權人：國立臺北科技大學

發 明 人：鄭大偉,王泰典, 許珮筠, 林辰宇

發明人	鄭大偉
系所職稱	材資系/教授
研究領域	礦物處理工程、資源再生利用、採礦工程
相關連結	https://mmre.ntut.edu.tw/p/16-1074-27667.php?Lang=zh-tw

發明人	王泰典
系所職稱	材資系/ 教授
研究領域	隧道工程、岩石力學、隧道維護管理、工程地質
相關連結	https://mmre.ntut.edu.tw/p/404-1074-28429.php?Lang=zh-tw

專 利 摘 要

本創作係一種分離式霍普金森壓力桿之改良，包含分離式霍普金森壓力桿第一移動單元(透射桿)，其端部設置緩衝空間以容置待測工程材料，且該緩衝空間配合待測工程材料尺寸及應變量設置。本創作可於衝擊試驗過程配合量測結果調整待測工程材料試體尺寸，或者依據待測工程材料固定的試體尺寸製備具有不同緩衝空間大小的第一移動單元(透射桿)，使試驗過程待測工程材料在不同荷載速率下承受的總應變量符合試驗規劃，避免過度破碎待測工程材料試體而無法觀測其動態荷載下的破裂面型態與破壞樣態。

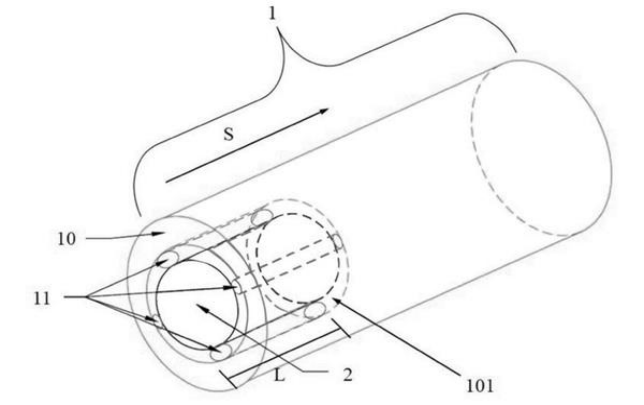

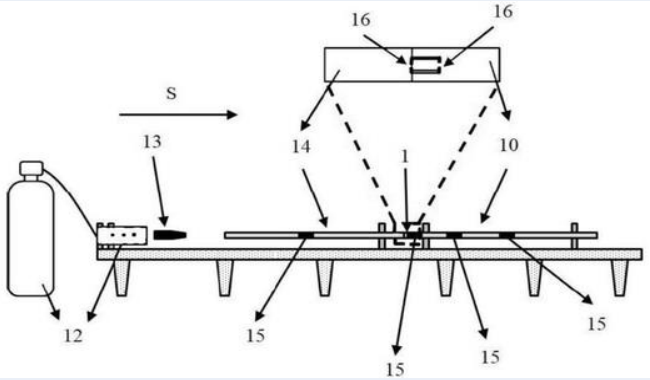

國立臺北科技大學
專利暨技轉中心電子報
Patent & Technology Transfer Center Newsletter
May 2021

手部護具

證 書 號：新型第M609286號

專利權人：國立臺北科技大學

發 明 人：芮祥鵬

發明人	芮祥鵬
系所職稱	分子科學與工程系/ 教授
研究領域	高分子加工、電磁流變、生物流變、融熔紡絲
相關連結	https://ar.ntut.edu.tw/professor/%E8%8A%AE%E7%A5%A5%E9%B5%AC/1324

專　利　摘　要

本創作實施例提供一種兼顧高透氣性及高舒適性的手部護具。手部護具包括支撐墊體以及包覆袋體。現有護具具有低透氣性、低舒適度以及機械強度不足等問題。本創作實施例中，具有複數個網孔的支撐墊體可就不同使用者而客製化並保有足夠的機械強度，且容置支撐墊體的包覆袋體亦具有複數個穿孔而提供較佳的舒適度與透氣性。

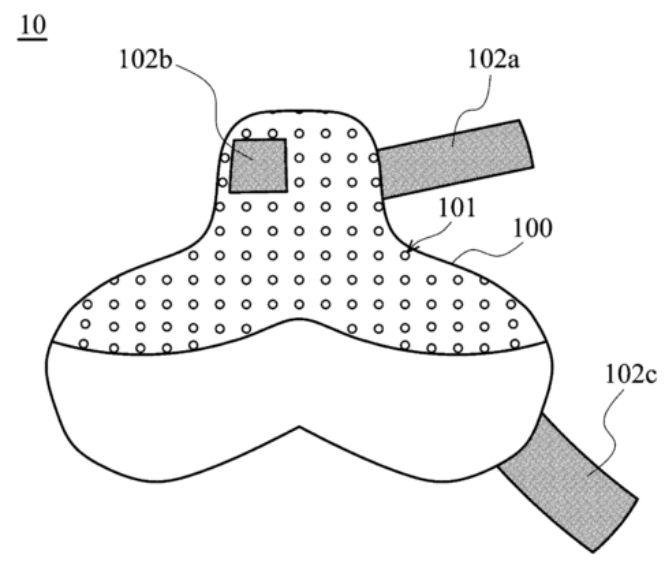

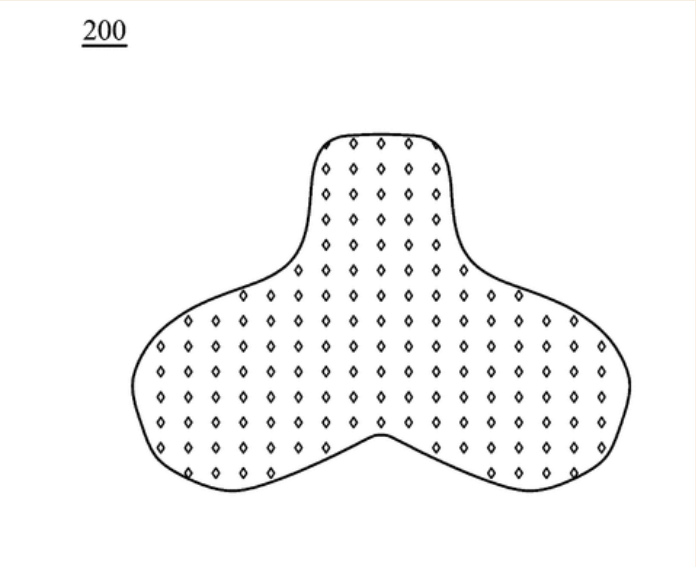

國立臺北科技大學

專利暨技轉中心電子報
Patent & Technology Transfer Center Newsletter

May 2021

同軸結構與微帶線間的垂直轉接

證 書 號：發明第US10892535號

專利權人：國立臺北科技大學

發 明 人：李士修

發明人	李士修
系所職位	電子工程系/教授
研究領域	微波電路、電磁波散射、雷達遙測、高頻量測及校正技術
相關連結	https://ar.ntut.edu.tw/professor/%E6%9D%8E%E5%A3%AB%E4%BF%AE/1570

專 利 摘 要

A method for a vertical transition between a coaxial structure and a microstrip line features a slot in the ground plane of the microstrip line and near one end of its signal line. Multiple through holes are created at the substrate within the slot. The multiple through holes include a transition hole next to the end of the signal line, and at least a second hole. The transition hole and the slot are managed to establish a first eccentric configuration to achieve field transformation between the coaxial structure and the microstrip line, which would reduce the insertion loss of the vertical transition at higher frequencies and increase its 1-dB passband. The second hole and the slot are arranged to create a second eccentric configuration, and the second hole is used to relocate a resonance response caused by the slot towards higher frequencies to further increase the 1-dB passband.

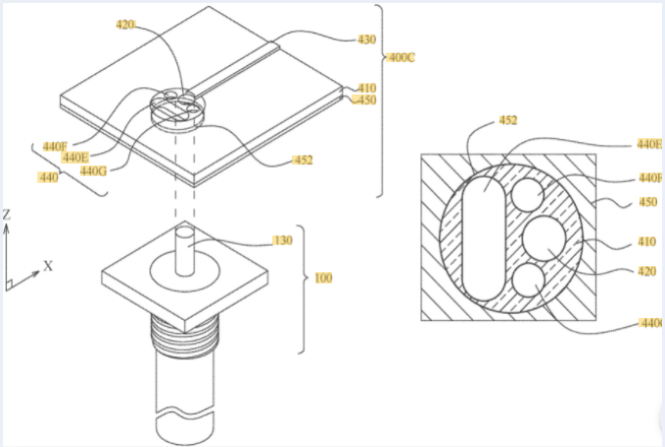

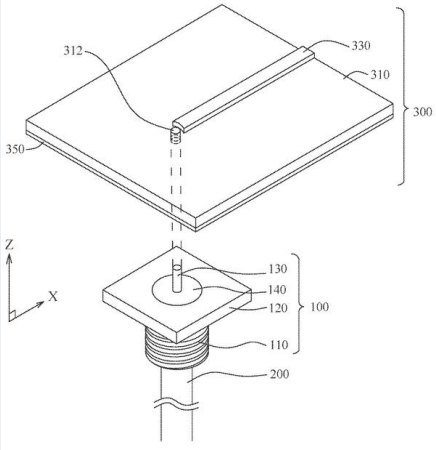

國立臺北科技大學
專利暨技轉中心電子報
Patent & Technology Transfer Center Newsletter
May 2021

結合擴增實境應用的區塊鏈介面系統

證 書 號：新型第M609535號

專利權人：國立臺北科技大學

發 明 人：葛如鈞,陳又萍

發明人	葛如鈞
系所職稱	互動設計系/ 助理教授
研究領域	虛擬實境、擴增實境、人機互動介面、數位媒體設計、行動APP開發設計
相關連結	https://ar.ntut.edu.tw/professor/%E8%91%9B%E5%A6%82%E9%88%9E/1724

專 利 摘 要

一種結合擴增實境應用的區塊鏈介面系統，其中區塊鏈虛擬閘道器通過網際網路連接一區塊鏈資訊平台，影像擷取模組用以擷取一實時影像並產生一實時影像資訊，處理模組通過區塊鏈虛擬閘道器向區塊鏈資訊平台取得一區塊鏈資訊，處理模組根據區塊鏈資訊由一代表影像提供單元取得一代表影像資訊，且將代表影像資訊與實時影像資訊進行一擴增結合運算程序，產生一擴增實境影像並由影像顯示模組播放擴增實境影像，如此一來將區塊鏈資訊以擴增實境影像的視覺方式提供給使用者，提高區塊鏈資訊的臨場感，及使用者對數位資訊的信任。

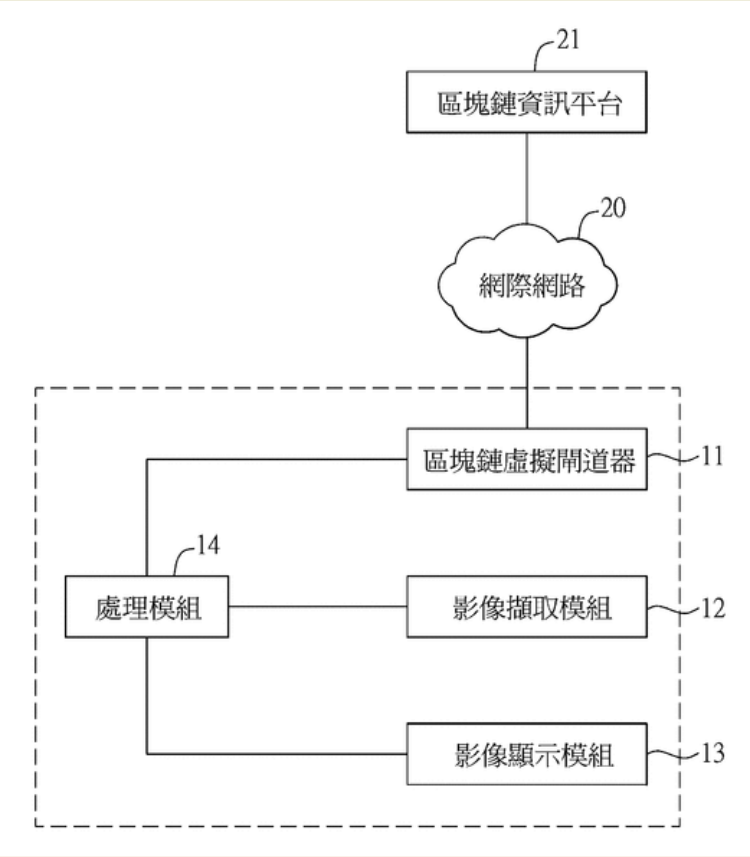

國立臺北科技大學
專利暨技轉中心電子報
Patent & Technology Transfer Center Newsletter
May 2021

空氣導流系統

證 書 號：發明第I720879號

專利權人：國立臺北科技大學

發 明 人：李達生,陳彥棠,王子祐,李則賢

發明人	李達生
系所職位	能源與冷凍空調工程系/教授
研究領域	DNA體外增生反應、精密溫控技術、微機電系統
相關連結	https://ar.ntut.edu.tw/professor/%E6%9D%8E%E9%81%94%E7%94%9F/1397

專 利 摘 要

一種空氣導流系統，包含熱源、風機及控制裝置。熱源設置於移動範圍中。風機移動於移動範圍的上方，且在水平方向上，移動於熱源的四周。控制裝置用於控制風機。

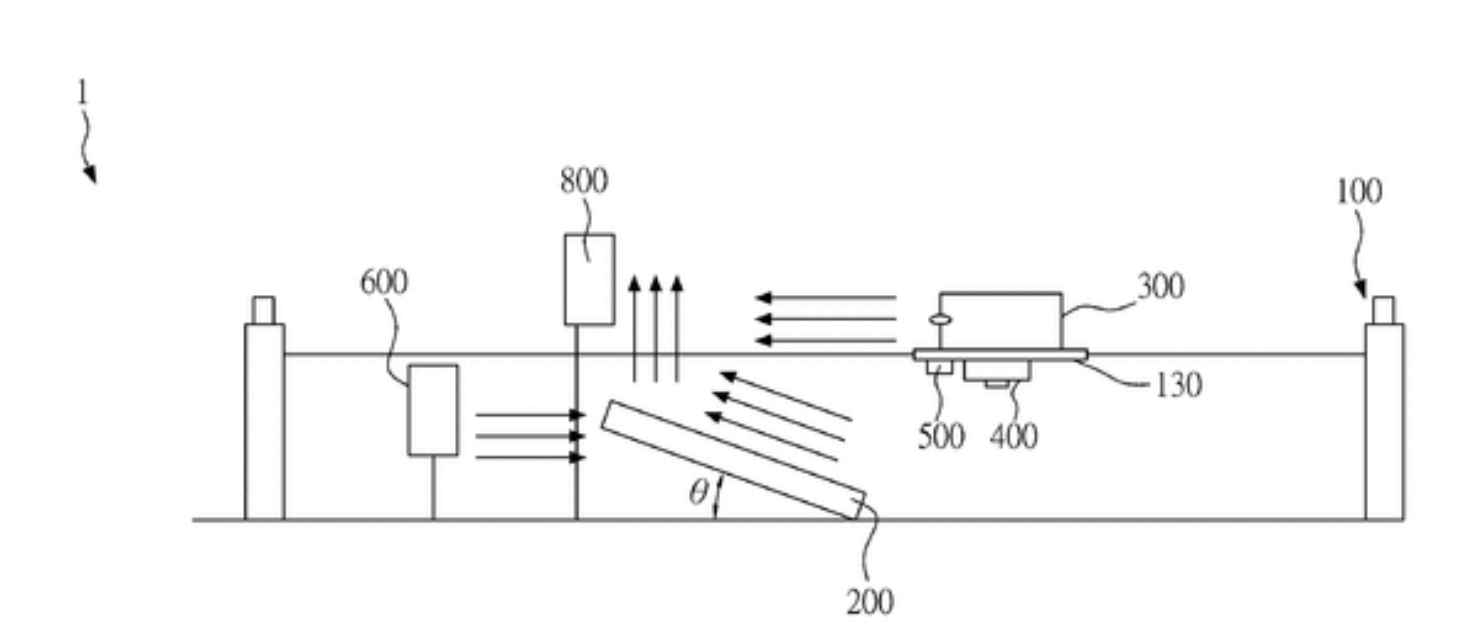

可 讓 售 專 利 公 告

申請號	證書號	專利名稱(中文)	年費到期日	專利權止日
100137676	I415611	喹啉衍生物及其應用	2021/11/20	2031/10/17
14/844,530	US9,815,327B2	腳踏車輪胎快拆結構 Quick release apparatus for bicycle tire or tube	2021/11/15	2035/9/2
107106535	I640294	於視訊中即時分析生理特徵的方法	2021/11/10	2038/2/26
101106801	I498553	無線空氣品質監控系統及空氣品質預測方法	2021/8/31	2032/2/29
99127427	I406820	含氯廢水的處理方法	2021/8/31	2030/8/16
93123484	-I258000-	一種可攜式數位光學三維輪廓量測系統與方法	2021/7/10	2024/8/4
98102818	I414748	同步色相相移轉換方法以及其三維形貌量測系統	2021/11/10	2029/1/22
107203182	M564966	多功能高齡戶外家具	2021/8/10	2028/3/11
102142453	I499188	電源轉換器與控制方法	2021/8/31	2033/11/20
103116826	I513161	雙路徑誤差放大電路及直流轉直流穩壓裝置	2021/12/10	2034/5/12
108202816	M580679	摩擦係數測試裝置	2021/7/10	2029/3/7
106130649	I642575	電動車之電力供應系統及電力供應方法	2021/11/30	2037/9/6
106109639	I631080	鎳鈷硫化物合成方法及其電極	2021/7/31	2037/3/22
101143005	I462757	鈦人工植體表面處理方法	2021/11/30	2032/11/15
109210159	M605291	一種混凝土與岩石及類似材料風化測試裝置	2021/12/10	2030/8/5
91125312	I200231	微型三維輪廓掃描器	2022/4/10	2022/10/24
107110088	I645927	電鍍熔接元件及其製備方法	2021/12/31	2038/3/22
104115402	I592287	三維表面列印系統	2021/7/20	2035/5/13
103122723	I558589	結合智慧手機及語音辨識之汽車防盜系統及其方法	2021/11/20	2034/6/30
103123515	I547183	用於改善輕聲細語下之語者確認的爆音處理系統及其方法	2021/8/20	2034/7/7
100109078	I419150	歌唱評分系統	2021/12/10	2031/3/16
100105767	I420031	磁流變液阻尼器	2021/12/20	2031/2/21
106118390	I637738	步行輔助穿戴式裝置及步行輔助方法	2021/10/10	2037/6/2
108101130	I676764	智能光電操控模組	2021/11/10	2039/1/10
106139664	I643159	基於奇偶特性隱寫資料於區塊截斷編碼影像的方法、影像壓縮裝置及電腦可讀取的記錄媒體	2021/11/30	2037/11/15
106139665	I643160	利用權重參數與餘數定義隱寫資料於區塊截斷編碼影像的方法、影像壓縮裝置及電腦可讀取的記錄媒體	2021/11/30	2037/11/15

歡 迎 洽 詢

若您對本校專利項目有興趣，歡迎聯絡我們!

國立臺北科技大學 - 產學合作處專利技轉組

電話：(02)2771-2171分機1477-1480

Email：Ntutpatlc@ntut.edu.tw

主 編：黃聲東產學長
編輯群：蘇至善主任、洪焌熔、王資閔、吳易軒、許存惠
本電子報著作權均屬「國立臺北科技大學」或授權「國立臺北科技大學」使用之合法權利人所有。