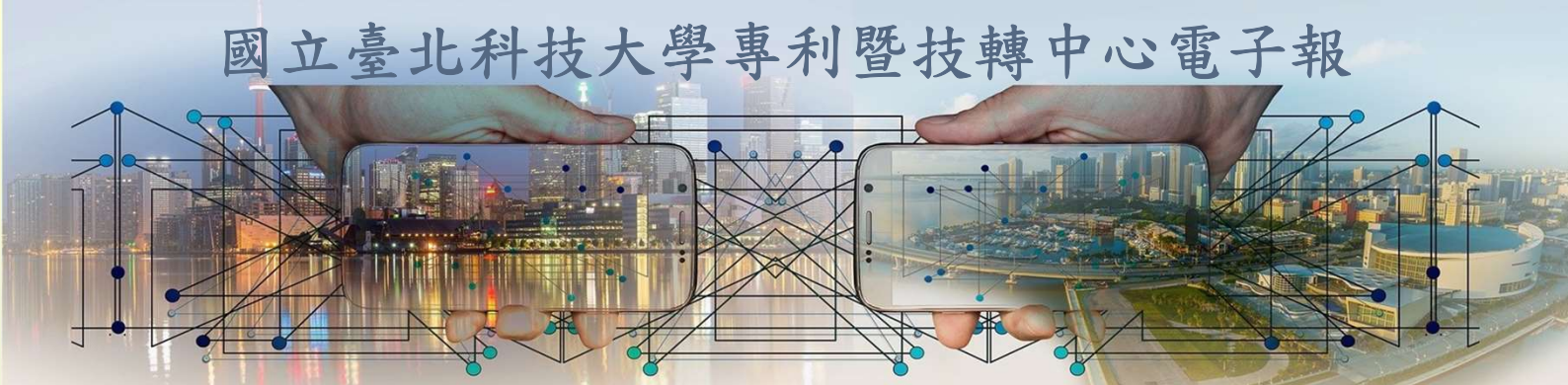

專利暨技轉中心電子報 Patent & Technology Transfer Center News letter

第十卷第四期

➢ **本校獲證專利介紹.....1**

- 商場節能控制系統.....3
- 使用液晶型薩爾瓦稜鏡的差分干涉對比顯微鏡.....4
- 握持式生理監測裝置.....5
- 氣體感測模組.....6
- 用於檢測在患者體內的餵食管之管段位置的方法及系統.....7
- 諧振變換裝置與通用序列匯流排電路.....8
- 使用音圈馬達的法蘭裝置及其接觸控制方法.....9
- 運動監測裝置及其操作方法.....10
- 事故預防系統與方法.....11
- 經由疾病軌跡篩選生物標記的方法及系統.....12
- 電動車充電系統及電動車充電裝置.....13

國立臺北科技大學專利暨技轉中心電子報

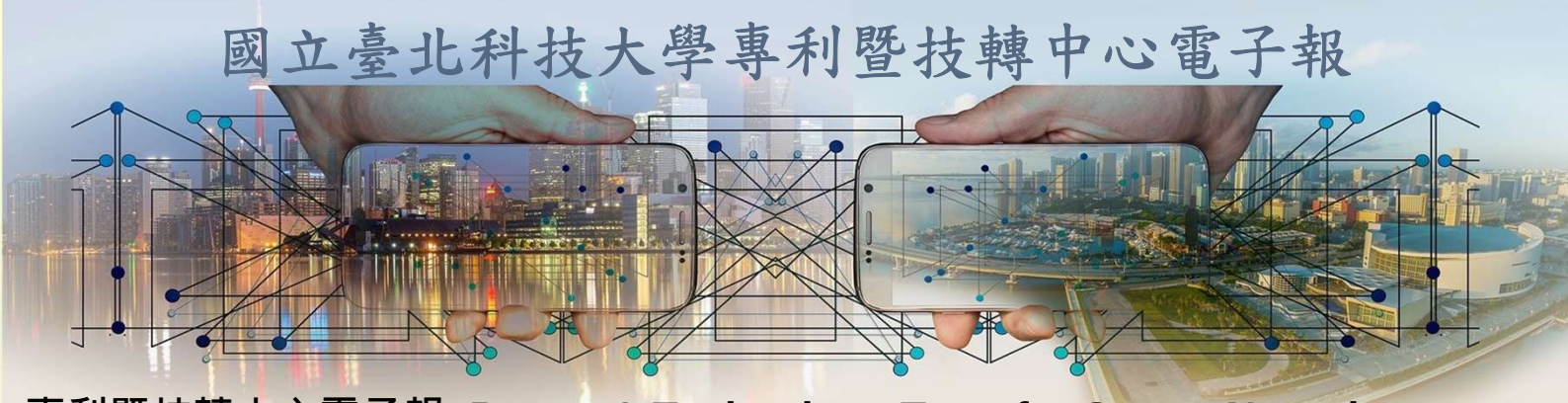

專利暨技轉中心電子報 Patent & Technology Transfer Center News letter

第十卷第四期

- 可讓售專利公告 18
- 歡 迎 洽 詢.....20

- 專利名稱：商場節能控制系統
- 證書 號：新型第M641258號

專利權人：國立臺北科技大學

發 明 人：李達生

發明人	李達生
系所職位	能源及冷凍空調系/特聘教授
研究領域	機電整合、節能管理、感測器網路、AI大數據
相關連結	https://scholar.google.com.tw/citations?user=xfSV_dkAAAAJ&Hl=zh-TW

專 利 摘 要

本新型揭露一種商場節能控制系統，其包含：處理器、人數偵測模組、環境偵測模組、能耗偵測模組及顯示裝置。處理器能利用人輸偵測模組所傳遞的即時人數及環境偵測模組所傳遞的即時環境資訊，以機器學習演算法計算出預測人數，且處理器能利用能耗偵測模組所傳遞的即時能耗及預測人數，以機器學習演算法計算出預測能耗。處理器能在判定預測人數超過預設人數閥值時，使商場線上應用程式於未來的預設時間區段內，持續顯示線上購物優惠資訊。處理器還能利用預測人數及預測能耗，於資料庫中查詢出耗能設備控制建議資訊，並使顯示裝置顯示。

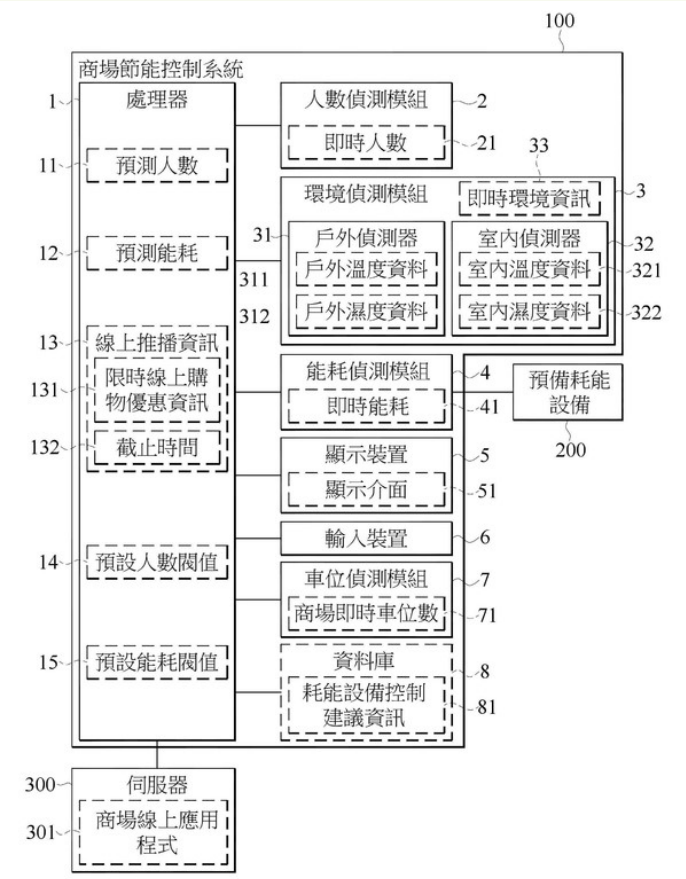

圖1

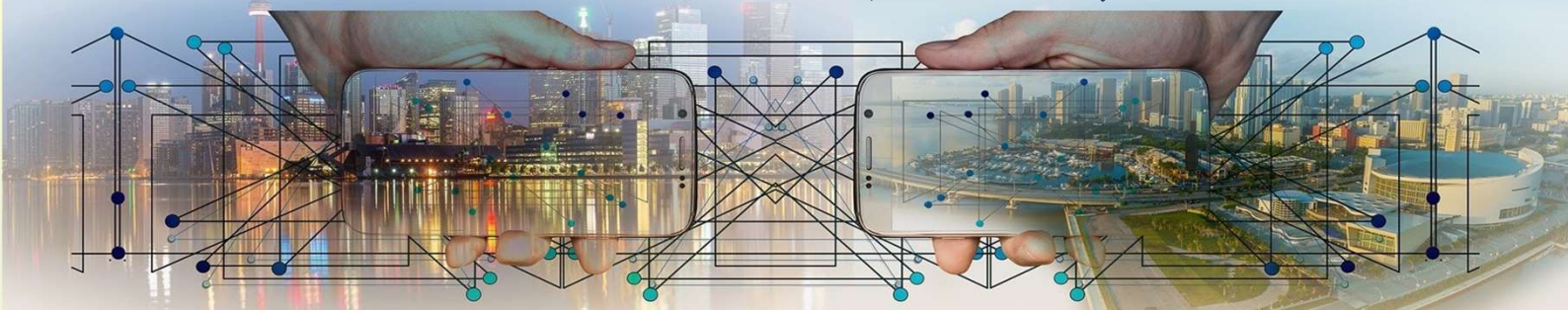

- 專利名稱：使用液晶型薩爾瓦稜鏡的差分干涉對比顯微鏡
- 證書 號：發明第I802878號

專利權人：國立臺北科技大學

發 明 人：林世聰

發明人	林世聰
系所職位	光電工程系/教授
研究領域	光學量測系統之光機設計、光電精密量測、實驗力學
相關連結	https://eo.ntut.edu.tw/p/412-1069-3096.php?Lang=en

專 利 摘 要

本發明為差分干涉對比顯微鏡，包含線性偏振光源、分光鏡、物鏡、液晶型薩爾瓦稜鏡、筒鏡、波板及偏振感光元件，由線性偏振光源朝物鏡發出線性偏振光束，經由液晶型薩爾瓦稜鏡將線性偏振光束橫向剪移，形成偏振態互相垂直的尋常光及異常光，再由被觀察物件反射回來的尋常光及異常光，合併為一束，最後物鏡將合併光束所攜帶的影像，經分光鏡及波板後，成像在偏振感光元件上，而獲得包含多個穿透軸角度訊息的影像，以解決先前技術須手動旋轉檢偏板，並多次拍攝影像而造成檢測時間冗長之問題。

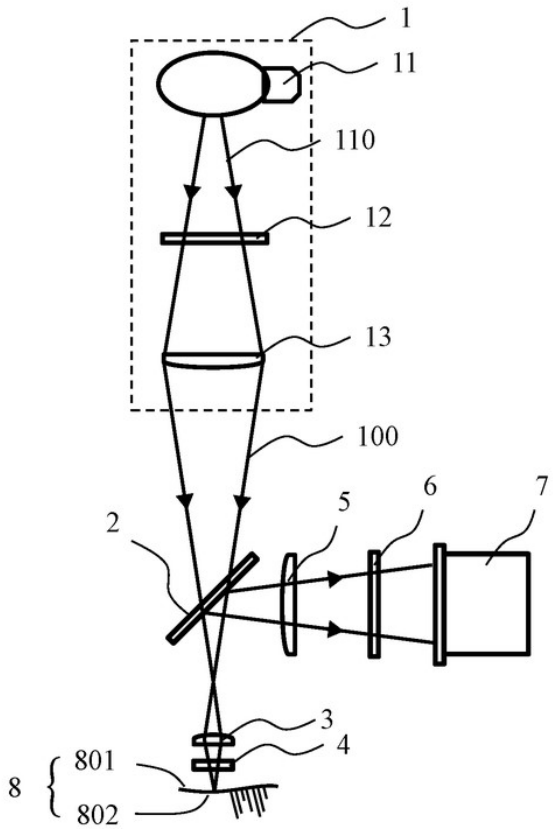

圖1

- 專利名稱：握持式生理監測裝置
- 證書 號：發明第I804293號

專利權人：國立臺北科技大學

發 明 人：高立人

發明人	高立人
系所職位	電子工程系/副教授
研究領域	微處理機系統設計、影像視訊編碼與處理、生醫電子與健康照護系統設計、智慧載具系統設計
相關連結	https://ece.ntut.edu.tw/p/405-1071-5660,c2678.php?Lang=zh-tw

專 利 摘 要

一種握持式生理監測裝置包含一殼體、一第一溫度感測器、一第二溫度感測器、一濕度感測器、一顯示單元、及一控制單元。當一使用者的一手掌握住該殼體的一握持部，且該控制單元接收到一觸發信號時該控制單元以一取樣時間差連續多次地控制該第二溫度感測器量測而獲得多個手掌溫度，且還讀取該第一溫度感測器所量測的多個環境溫度，及該濕度感測器所量測的多個環境濕度，並將該等手掌溫度、該等環境溫度、及該等環境濕度輸入一類神經網路模型，以獲得該使用者的一估計體溫，且控制該顯示單元顯示該估計體溫。

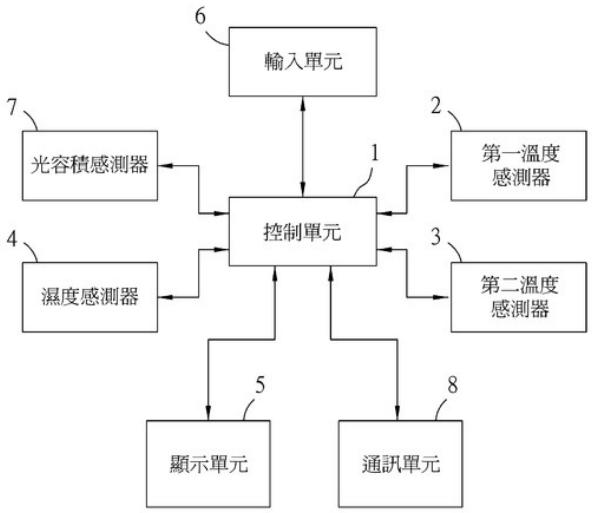

圖1

- 專利名稱：氣體感測模組
- 證書 號：發明第I804391號

專利權人：國立臺北科技大學

發 明 人：王建評

發明人	王建評
系所職位	機械工程系/副教授
研究領域	微電子封裝、光機電整合、微奈米製程、半導體散熱技術、微流道製程及設計
相關連結	https://me1.ntut.edu.tw/p/405-1062-84687,c13043.php?Lang=zh-tw

專 利 摘 要

一種氣體感測模組，包含一基座、一氣體感測器及一發光單元。基座包括一容置空間及兩個位於相反兩端且連通該容置空間的開口。氣體感測器設置於該容置空間內，用以檢測通過該等開口及該容置空間的氣體。該氣體感測器包括一基板及一設置於該基板的感測件，該基板為高導熱材料製成。發光單元包括一設置於該基板且鄰近該感測件的UV發光件。

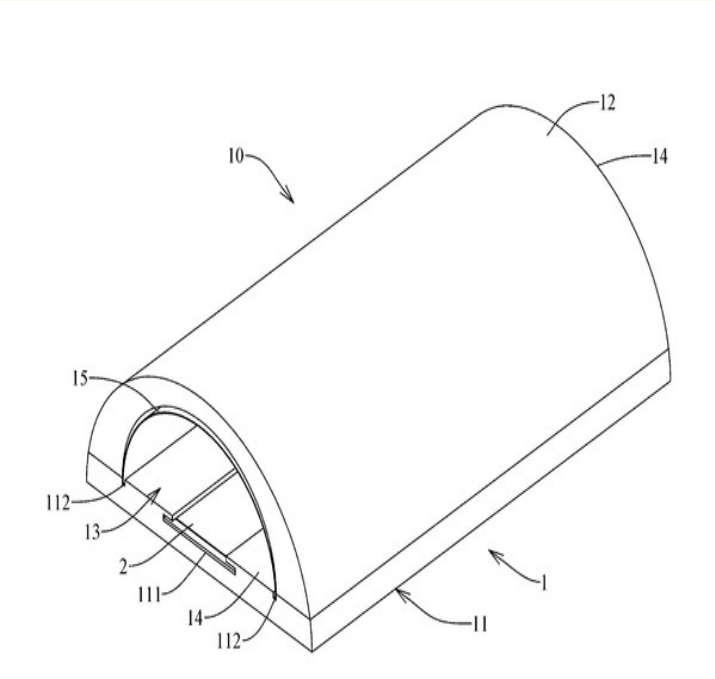

圖 1

- 專利名稱：用於檢測在患者體內的餵食管之管段位置的方法及系統
- 證書 號：發明第I804151號

專利權人：國立臺北科技大學

發 明 人：黃育賢

發明人	黃育賢
系所職位	電子工程系/特聘教授
研究領域	類比積體電路設計、混合訊號積體電路設計
相關連結	https://ece.ntut.edu.tw/p/405-1071-5942,c2681.php?Lang=zh-tw

專 利 摘 要

一種用於檢測在一患者體內的一餵食管之管段位置的方法和系統，該餵食管具有一近端、一中空管體以及一遠端並配置於該患者體內，一音訊輸入模組配置於該患者的一預定部位上。其中，該方法包含輸送空氣至該餵食管的該近端，該音訊輸入單元接收聲音以獲得音訊數據，再對該音訊數據執行音訊分析，以及根據音訊分析的結果，判定出該中空管體的一管段是否位於該患者體內與該音訊輸入單元的位置相對應的部位。

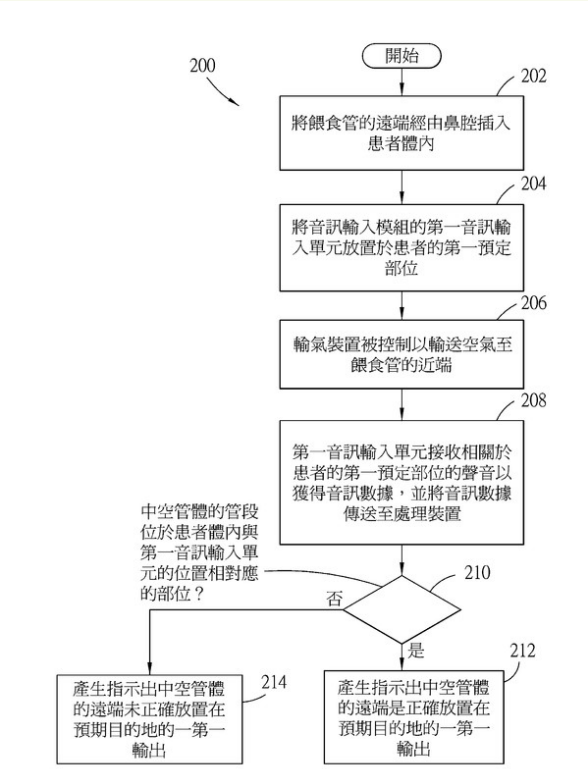

圖2

- 專利名稱：諧振變換裝置與通用序列匯流排電路
- 證書 號：發明第I805201號

專利權人：國立臺北科技大學

發 明 人：賴炎生

發明人	賴炎生
系所職位	電機工程系/講座教授
研究領域	變頻器控制、轉換器控制及馬達驅動器控制
相關連結	https://www.ee.ntut.edu.tw/teacher/teacher2.php?tsn=7

專 利 摘 要

本發明提供一種諧振變換裝置與通用序列匯流排電路。諧振變換裝置包含輸入濾波電路、全橋LLC轉換電路、變壓電路、整流濾波電路以及控制器。其中，控制器被配置以判斷電壓命令的指示電壓是否小於或等於閾值並執行下列步驟：響應於指示電壓小於或等於閾值，控制全橋LLC轉換電路進入半橋操作模式，並且基於直流輸出電壓對全橋LLC轉換電路進行半橋叢發模式控制以調節直流輸出電壓；以及響應於指示電壓大於閾值，基於直流輸出電壓對全橋LLC轉換電路進行全橋叢發模式控制以調節直流輸出電壓。

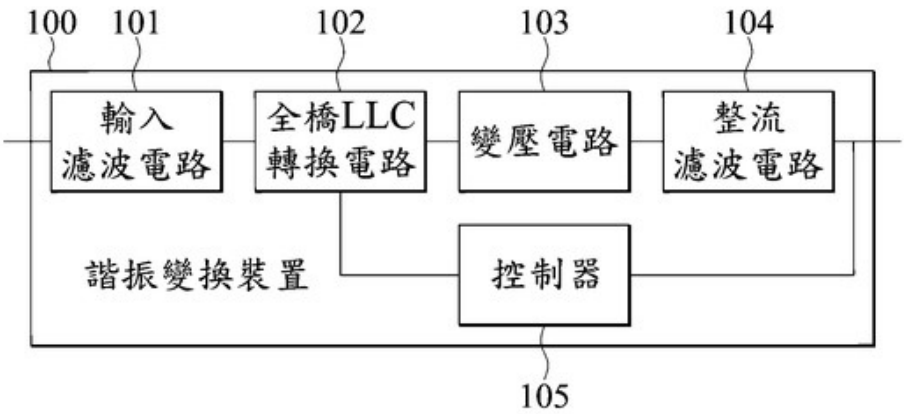

圖1

- 專利名稱：使用音圈馬達的法蘭裝置及其接觸控制方法
- 證書 號：發明第I802224號

專利權人：國立臺北科技大學

發 明 人：林顯易

發明人	林顯易
系所職位	自動化所/教授
研究領域	機器人學、機器學習、人工智慧、影像感測
相關連結	https://www.arlabtw.com/resume-%E7%B0%A1%E4%BB%8B

專 利 摘 要

一種使用音圈馬達的法蘭裝置及其接觸控制方法，透過力量感測器、位移感測器以及慣性測量單元進行接觸數據的感測，將接觸數據透過慣姿態航向參考系統演算法進行濾波計算得到力量控制指令對法蘭裝置進行位移方向與位移距離控制，使法蘭裝置使用音圈馬達以調節拋光裝置與待拋光物件的接觸狀態，藉此可以達成提供安靜、控制精準以及響應快速的電磁式調節接觸狀態裝置的技術功效。

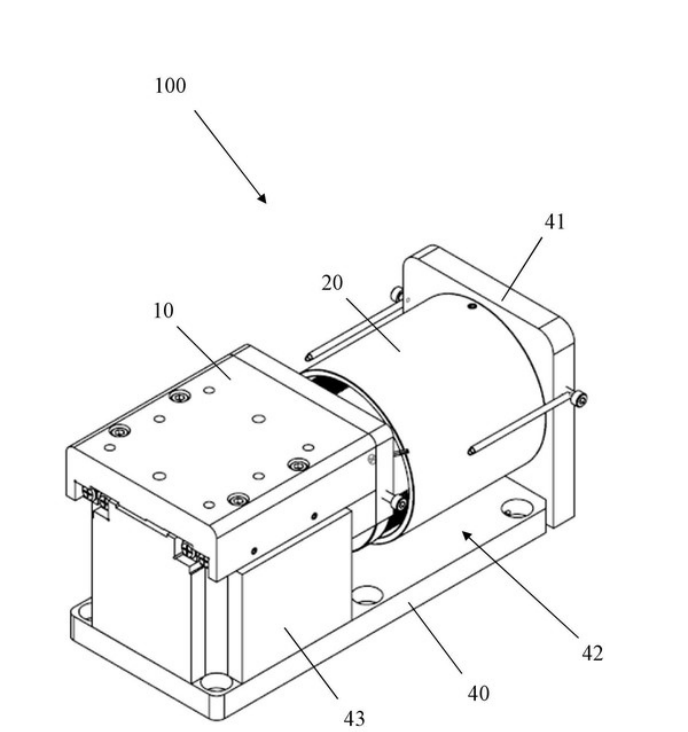

【第 1A 圖】

- 專利名稱：運動監測裝置及其操作方法
- 證書 號：發明第 I805441號

專利權人：國立臺北科技大學

發 明 人：蕭耀榮

發明人	蕭耀榮
系所職位	車輛工程系/教授
研究領域	機電控制、車輛控制與電動車輛、引擎動態與控制、軌道車輛、磁流變液系統智慧型復健輔具
相關連結	https://ve.ntut.edu.tw/p/412-1063-1217.php?Lang=zh-tw

專 利 摘 要

一種運動監測裝置及其操作方法被提出。運動監測裝置設置於運動器材上。運動監測裝置包括慣性感測器以及處理器。慣性感測器用以感測運動器材的加速度以產生多個加速度信號，並感測運動器材的角速度以產生多個角速度信號。處理器依據加速度信號以及角速度信號以獲得多個運動角度。處理器依據加速度信號、角速度信號以及運動角度以計算出運動特徵資訊。處理器比較運動特徵資訊以及標準運動特徵資訊以獲得比較結果。處理器依據比較結果以判斷出運動器材的運動型態，並依據運動型態以及運動特徵資訊以產生提示訊息。

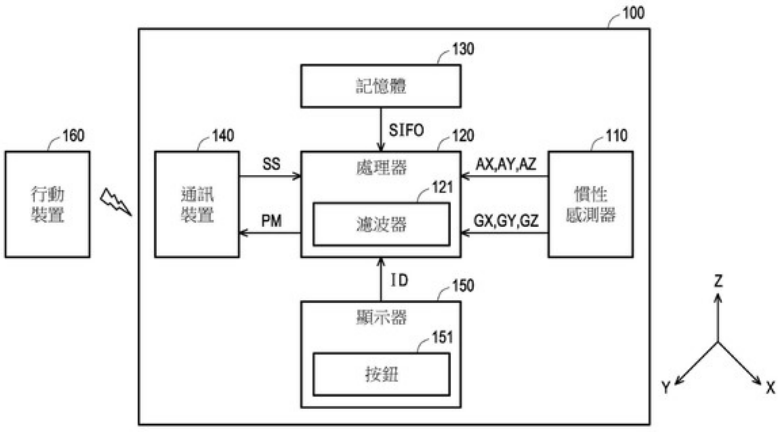

【圖1】

- 專利名稱：事故預防系統與方法
- 證書 號：發明第 I803762號

專利權人：國立臺北科技大學

發 明 人：蕭耀榮

發明人	蕭耀榮
系所職位	車輛工程系/教授
研究領域	機電控制、車輛控制與電動車輛、引擎動態與控制、軌道車輛、磁流變液系統、智慧型復健輔具
相關連結	https://ve.ntut.edu.tw/p/412-1063-1217.php?Lang=zh-tw

專 利 摘 要

事故預防系統與方法。所述方法包括：獲得交通工具前方的影像；輸入影像至已訓練模型以判斷交通工具前方的車輛的車門是否被開啟；以及當交通工具前方的車輛的車門被開啟時，執行事故預防操作以避免事故發生。

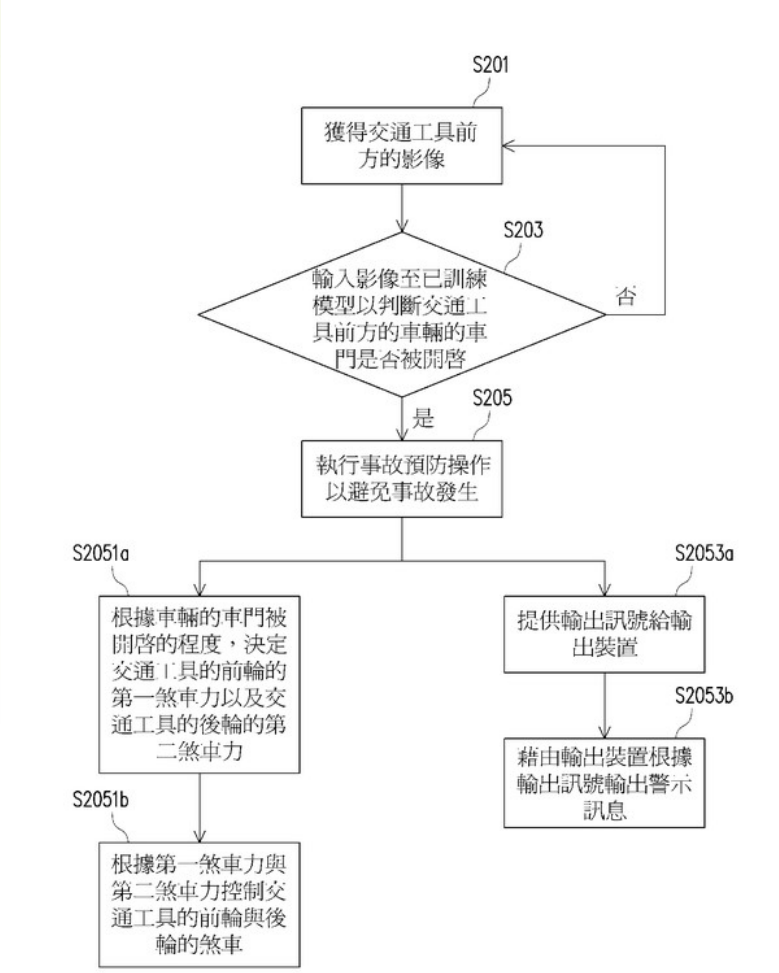

【圖2】

- 專利名稱：經由疾病軌跡篩選生物標記的方法及系統
- 證書 號：CN6039429
- 專利權人：國立臺北科技大學

發 明 人：白敦文

發明人	白敦文
系所職位	資訊工程系/教授
研究領域	生物資訊、醫學資訊、圖形識別、影像分析
相關連結	https://myweb.ntut.edu.tw/~twp/

專 利 摘 要

本發明關於一種經目標疾病的疾病軌跡以篩選生物標記的生物標記篩選系統以及其方法。該系統包含一醫療資料庫，其包含複數個醫療資訊；一疾病表單，其包含至少一疾病資訊；一運算模組；以及一比對模組。運算模組用以執行前述方法，包含以下步驟：(1)根據從這些醫療資訊以及從該疾病表單取得該目標疾病的至少一前置疾病及其對應的該至少一疾病資訊，以提供一前置疾病資訊；以及(2)對步驟(1)的該前置疾病資訊進行一探勘處理，以產生包含與該目標疾病相關的複數個關聯疾病的一疾病軌跡結果。該比對模組用以執行根據該疾病軌跡結果，從該目標疾病與這些關聯疾病的共病基因群中選擇至少一生物標記的一步驟。

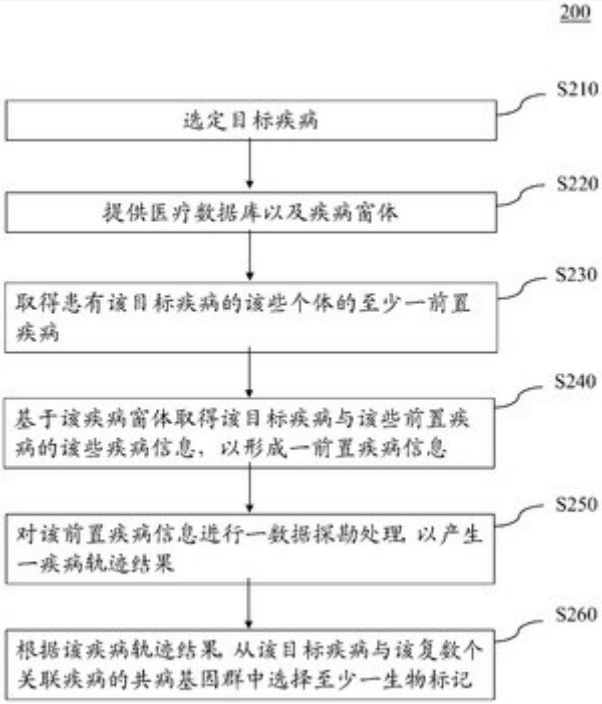

- 專利名稱：電動車充電系統及電動車充電裝置
- 證書 號：**I807913**
- 專利權人：國立臺北科技大學

發 明 人：姚立德

發明人	姚立德
系所職位	電機工程系/教授
研究領域	人工智慧、深度學習、智慧型控制、智慧型電網
相關連結	https://www.ee.ntut.edu.tw/teacher/teacher2.php?tsn=5

專 利 摘 要

一種電動車充電系統，包括一充電裝置及一移動式供電設備，該充電裝置包含能固定在一支撐體上的一充電座，一設在該充電座上的受電端及藉由電線與該受電端電連接的一充電槍，該充電槍用以電連接該受電端與一電動車；該移動式供電設備包含一電源模組，一對接裝置及一設在該對接裝置上的供電端，該供電端與該電源模組電連接；該移動式供電設備移動至該充電裝置後，該對接裝置調整該供電端至對準該受電端位置，並控制該供電端朝該受電端移動而與該受電端可分離地對接，使該電源模組經由該供電端和該受電端輸出電力經由該充電槍傳送至該電動車。

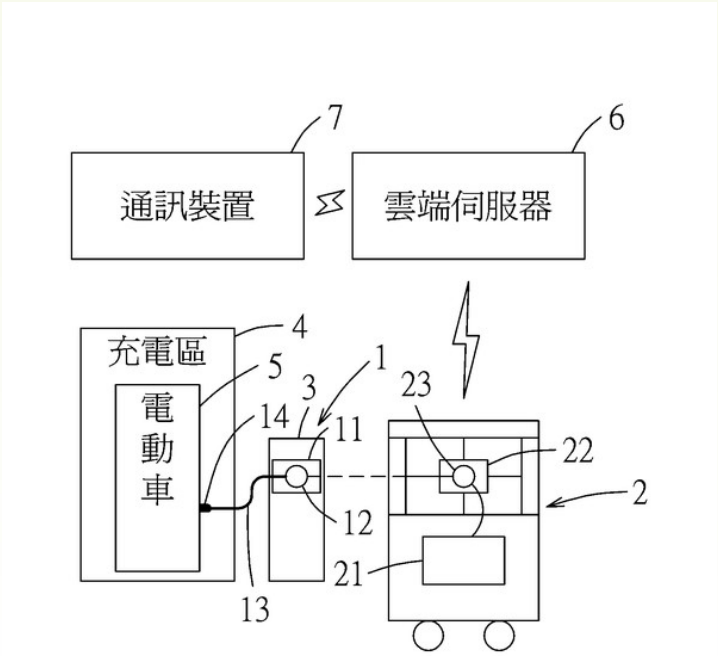

圖 1

可 讓 售 專 利 公 告

證書號	專利名稱(中文)	年費到期日	專利權止日
10,526,333	吳茱萸次鹼類似物及其應用	2024/1/8	2038/4/13
I537082	光罩式雷射鑽孔之輔助加工裝置	2023/6/10	2034/4/10
I443607	低可視環境之火災偵測裝置	2023/6/30	2031/08/03
I653030	提供帶有心率資訊之模擬視頻的方法及其裝置	2024/3/10	2038/3/11
I432686	製冷設備的監控系統及方法	2024/3/31	2031/8/2
US 9,382,862 B2	空燃比控制系統控制器油膜動態補償	2024/1/5	2034/6/29
CN106143785B	雙馬達行星齒輪式自行車無段變速裝置	2024/3/31	2035/3/31
I430940	奈米結構的製作方法二	2024/3/20	2030/12/20
I652019	提高香蕉果實中色胺酸含量的方法	2024/2/29	2037/1/6

可 讓 售 專 利 公 告

I427192	於鈦金屬表面形成二氧化鈦微結構之製造方法	2024/2/20	2029/12/8
I593529	懸掛式機器系統及其控制方法	2023/7/31	2037/1/24
I651920	再生能源供電系統	2024/2/20	2038/4/29
US 10,606,241 B2	基於擴充實境的加工規劃設備	2023/9/30	2038/5/30
US9,286,690B2	智慧型交通監控系統之在真實世界變動頻寬下的自動移動物體擷取	2023/09/15	2034/3/14
US9,305,242B2	基於費雪線性判別的雙暗通道先驗的影像能見度修復方法及其影像處理裝置	2023/10/05	2034/8/15
US9,349,193 B2	在真實世界中的受限頻寬網路之自動交通監控系統的運動目標檢測算法	2023/11/24	2034/11/20
US9,361,670 B2	METHOD AND SYSTEM FOR IMAGE HAZE REMOVAL BASED ON HYBRID DARK CHANNEL PRIOR	2023/12/07	2034/12/4
US 9,410,346 B2	供裝設於把手的感應裝置及車門把手	2024/2/9	2034/7/1

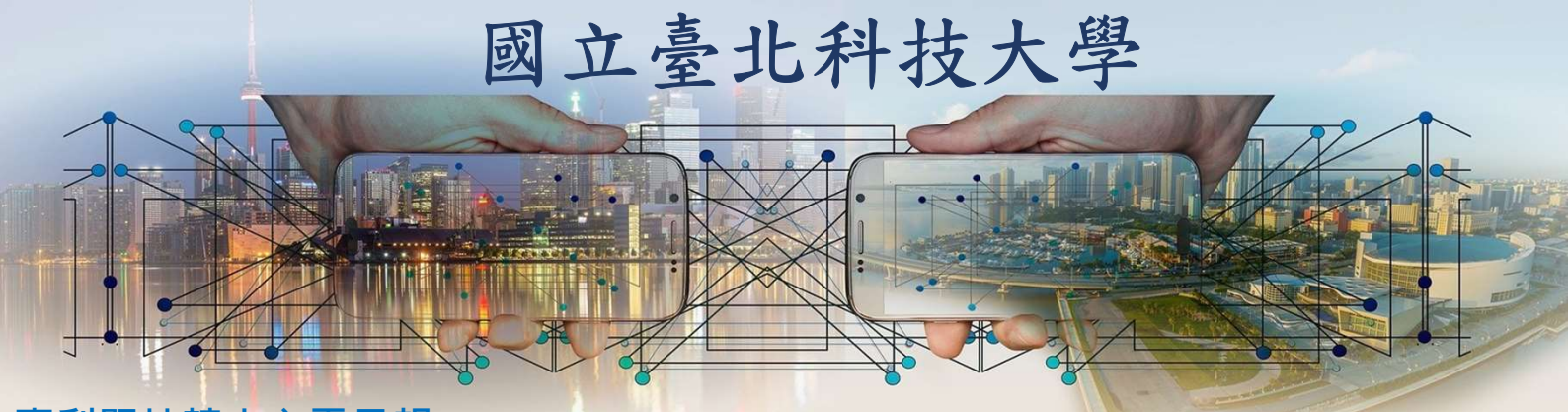

歡 迎 洽 詢

若您對本校專利項目有興趣，歡迎聯絡我們!

國立臺北科技大學 - 產學合作處專利技轉組

電話：(02)2771-2171分機1477-1480

Email：ntutpatlc@gmail.com

主 編：黃聲東產學長
編輯群：蘇至善主任、洪焌熔、黃品瑋、洪舒曼、沈欣儀
本電子報著作權均屬「國立臺北科技大學」或授權「國立臺北科技大學」使用之合法權利人所有。